Technisches Datenblatt AFB start-stop

Type Nr.			86076
Nennspannung			12 V
Nennkapazität bei +25°C	20h		76 Ah
Nennentladestrom	I20		3,8 A
Empfohlene Ladespannung bei +25°C		1)	14,4 V
Maximale Ladespannung bei +25°C		1)	14,8 V
Empfohlener Ladestrom bei +25°C		3)	7,6 A
Maximaler Ladestrom bei +25°C		1)	38 A
Gehäusegröße			H6 / LN 3
Länge	max.		278 mm
Breite	max.		175 mm
Höhe	max.		190 mm
Gewicht gefüllt + geladen	ca.	2)	20,7 kg
MOLL KAMINA zentrale Gasableitung im Deckel			X
MOLL K2 Doppeldeckel			X
Entgasung über Batterieverschraubung			-
Schaltung			0
Polausführung			1
Bodenbefestigung mit Wechsel-Bodenleiste			B3/B13
Kälteprüfstrom bei -18°C	SAE EN		760 A
Elektrolytdichte bei +25°C (Schwefelsäure verdünnt)			1,31 +/- 0,01 kg/l
Lebensdauer nach EN50342-1			E3
Ladungserhaltung nach EN50342-1			C2
Wasserverbrauch nach EN50342-1			W4
Rüttelfestigkeit nach EN50342-1			V3
Mikrozyklen nach EN50342-6			M2

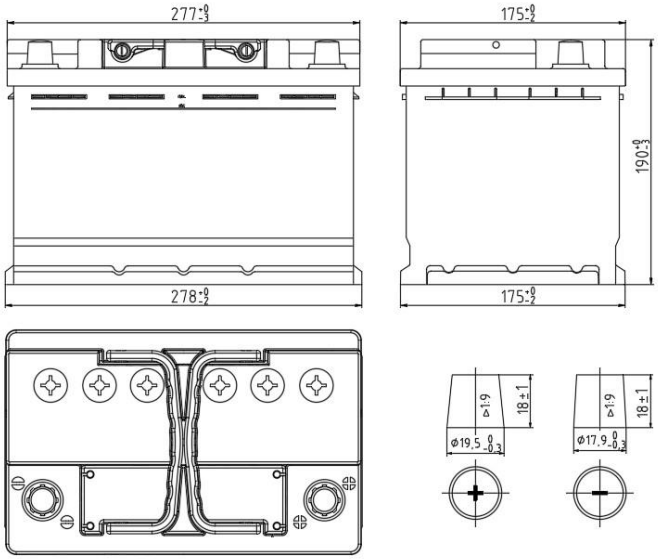

Bei Ruhespannung ≤ 12,6 V: Batterie nachladen

1) Gilt für Ladungen mit externen Ladegeräten außerhalb des Bordnetzes.
ACHTUNG: Batterie muss unbedingt abgeklemmt sein!
Für andere Temperaturen ist die Ladespannung gemäß Dokument „Temperatur-Kompensation“ https://www.moll-batterien.de/T-Kompensation.pdf anzupassen.

2) Die Fertigungsbreite beträgt ±5% - Alle Angaben ohne Gewähr!

3) Dient nur zur Auswahl eines geeigneten Ladegerätes.
Batterie ist nur spannungsgeregelt zu laden gemäß 1).

Stand: 13.11.2024

Dieses Datenblatt enthält vertrauliche Daten, ist nicht verbindlich und kann ohne vorherige Ankündigung geändert werden.
Jede Nutzung, Kopie oder Verteilung muss schriftlich von MOLL Batterien genehmigt werden.

MOLL Batterien GmbH
Angerstraße 50
96231 Bad Staffelstein
Germany

Tel.: +49 (0)9573 9622-0
E-Mail: info@moll-batterien.de
www.moll-batterien.de

Made in Germany MOLL BATTERIEN IATF 16949 quality management automotive industry
Made in Germany MOLL BATTERIEN ISO 9001 quality management system
Made in Germany MOLL BATTERIEN ISO 14001 environmental management system
Made in Germany MOLL BATTERIEN ISO 50001 energy management system